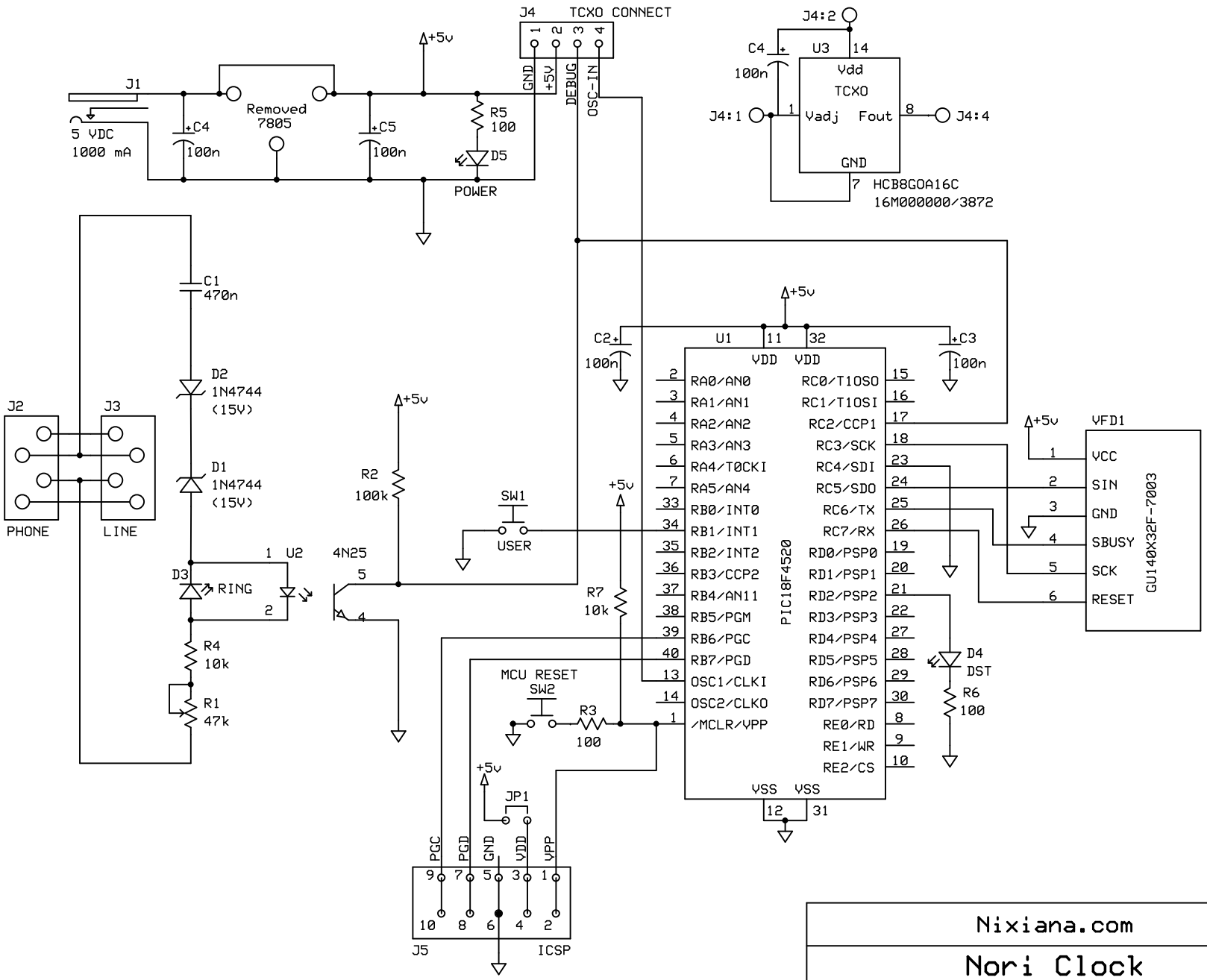

Nixiana.com		
Nori Clock		
Peter Csaszar	Rev 1.0.0 01/26/2026	PAGE 1/1